JTC-419 / JTC-419Ex
Mehrkanal Temperaturregler mit getrennten Lastkreisen

JCT
Analysentechnik

ANWENDUNG

- Digitaler Temperaturregler mit eingebauten Solid State Relais für eine oder mehrere, einphasige, beheizte **JCT**-Messgasleitungen/ Heizkreise
- Bis zu vier voneinander unabhängige auf mehrere Phasen aufteilbare Heizkreise
- Eine Statusmeldung pro Regelkreis
- Zur universellen Temperaturregelung einsetzbar
- Anwendbar auch für beheizte **JCT** Ex-Messgasleitungen

VORTEILE

- Integrierte Überstromsicherung
- Lange Lebensdauer durch Solid State Relais anstelle eines elektromechanischen Relais
- Stomversorgung 115...230 VAC
- Selbstoptimierend (Autotuning)
- Programmierbare Statuskontakte
- Einfache Installation und Einrichtung
- Hohe Zuverlässigkeit
- Zwangsgekühltes Gerät für den Einsatz bei Umgebungstemperaturen bis zu 50 °C

MERKMALE

- Einsatzfertige Temperaturregler-Kombination
- SSRs mit einer Schaltkapazität bis zu 32 A
- Sehr hohe Belastbarkeit bis zu 6,9 kW/Heizkreis
- Vierstellige LED-Anzeige von Soll- und Ist-Wert
- Für Pt100 2L oder 3L und Thermoelemente
- Für Ein- und Mehrphasen-Anwendungen
- SSR-Ausgang mit integriertem Varistorschutz
- Kompakte Bauweise 3 HE
- 19” Aluminium-Rackeinbaugehäuse

TECHNISCHE DATEN

Modell	Universal Temperaturregler mit Solid State Relais		Pt100 Temperaturregler mit Solid State Relais und Sicherheitbarrieren für Ex-Beheizungsanwendungen	
Beschreibung	19" Mehrkanal-Temperaturregler mit SSR und unabhängigen Lastkreisen			
Bestellcode	Mono (ein Lastkreis) Dual (zwei Lastkreise) Triple (drei Lastkreise) Quattro (vier Lastkreise)	89.00130 89.00131 89.00132 89.00133	Mono (ein Lastkreis) Dual (zwei Lastkreise) Triple (drei Lastkreise) Quattro (vier Lastkreise)	89.00140 89.00141 89.00142 89.00143
Vorkonfiguration	89.90000			
Betriebsdaten				
Umgebungstemperatur	−10 °C bis +50 °C			
Zwangsbelüftung	eingebauter Ventilator			
Eibauort	Innenbereich, sichere Zone			
Konstruktion				
Montageart	19” Rackmontage			
Gehäusematerial	Aluminium			
Schutzklasse	IP 20 (EN 60529)			
Zulassungen	CE			
Elektrik				
Anschlussspannung	115...240 VAC, 50/60 Hz +/−10 %			
Lastkreis	115...240 VAC, 50/60 Hz +/−10 %			
Nennstrom pro Heizkreis	max. 32 A @ 23 °C tamb max. 27 A @ 50 °C tamb			
Relais Kontaktausgang	1 x Wechslerkontakt NO pro Regelkreis, max. 220 VAC / 30 VDC 3 A (bei Ohmscher Last)			
Sensortyp	Pt100 2L, Pt100 3L, Thermoelement -J, -K, -R, -B, -S, -T, -E, -N, -PL-II		Pt100 2L; (3L auf 2L)	
Absicherung	Geräteintern max. 32 A / 6,9 kW pro Heizkreis			

ABMESSUNGEN

Abmessungen in mm

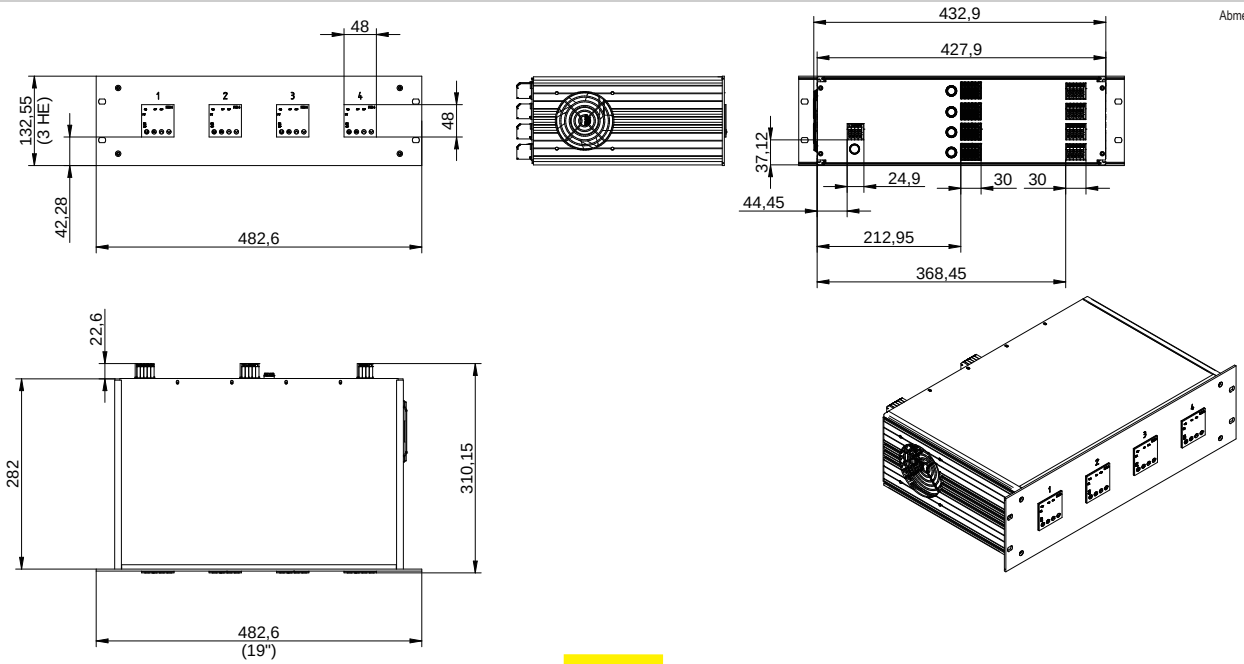

Gasentnahme**sonden**

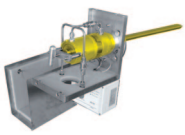

beheizte Messgas**leitungen**

Messgas**kühler**

JCT Analysentechnik

Messgas**aufbereitungen**

NOx-**Konverter**

und **Lösungen** für

JCT Analysentechnik GmbH | Werner Heisenberg-Strasse 4 | 2700 Wiener Neustadt | AUSTRIA | T +43 2622 87201 | sales@jct.at