JPXE4 und RGC
Temperaturregler und Solid State Relais

ANWENDUNG

- Digitale Temperaturregler und Solid State Relais-Kombination für alle (sehr langen) beheizten **JCT**-Messgasleitungen
- Für einen Betrieb mit erhöhten Sicherheitsanforderungen durch Begrenzerfunktion mit dauerhafter Abschaltung und Statusmeldung
- Auch universell zur Temperaturregelung einsetzbar
- Für PWM-Heizanwendungen

VORTEILE

- Lange Lebensdauer durch Solid State Relais anstelle von elektromechanischem Relais
- Betriebsspannung von 100 VAC bis 240 VAC
- Selbstoptimierend (Autotuning)
- Programmierbare Statuskontakte
- Einfache Installation und Einrichtung
- Hohe Zuverlässigkeit
- Robuste kompakte Bauweise

MERKMALE

- Einsatzfertige Kombination von digitalem Temperaturregler JPXE4 und Solid State Relais RGC mit bis zu 30 A Schaltleistung
- 4-stellige LED-Anzeige von Soll- und Ist-Wert
- Für Pt100 und Thermoelemente
- JPXE4 für Frontplatteneinbau oder optional mit Wandmontagewinkel oder Schienenmontagegehäuse
- Solid State Relais RGC für Schienenmontage
- Für 1- oder 3-Phasen-Anwendungen
- SSR mit integriertem Varistorschutz
- Selbstanhebende Klemmen

JCT Analysentechnik

TECHNISCHE DATEN

Modell	RGC	RGC2	JPXE4
Beschreibung	Universal-Temperaturregler und Solid State Relais (30 A) Kombination		
Bestellcode	89.00500	89.00510	89.00102 Vorkonfiguration 89.90000
Betriebsdaten			
Umgebungstemperatur	−40 °C bis +80 °C (siehe Derating-Kurve)		−10 °C bis +50 °C
Luftfeuchtigkeit	95 % RH (keine Kondensation)		90 % RH (keine Kondensation)
Konstruktion			
Montageart	DIN-Hutschienenmontage		Frontplatteneinbau
Gewicht	ca. 375 g	ca. 600 g	ca. 100 g
Schutzklasse	IP 20 (EN 60529)		
Zulassungen	CE, UL, IEC,VDE,EAC,GL	CE, UL, IEC,VDE,EAC,CCCS	CE
Elektrik			
Anschlussspannung	42 bis 600 VAC +10 % / −15 %, 45 bis 65 Hz		100 bis 240 VAC, 50/60 Hz +/−10 %
SSR/SSC Steuerkreis	ON: 24 VDC (17 bis 25 VDC), OFF: max. 0,5 VDC, Strom: max. 20 mA		
Steuerspannung	4 bis 32 VDC	5 bis 32 VDC	
Steuerungsstrom	10 mA bei 24 V	29,5 mA bei 24 V	
Nennstrom	max. 30A @ 40 °C tamb max. 27A @ 50 °C tamb	max. 3 x 32 A @ 25 °C tamb max. 3 x 27 A @ 40 °C tamb	
Stoßstrom	580 A bei 25 °C und t = 10 ms	600 A bei 25°C und t = 10 ms	
Leistungsaufnahme			max. 6 VA
Relais Kontaktausgang			Wechselkontakt, 220 VAC / 30 VDC 3 A (ohmsche Last)
Sensortyp			Pt100, Thermoelement -J, -K, -R, -B, -S, -T, -E, -N, -PL-II

Abmessungen RGC

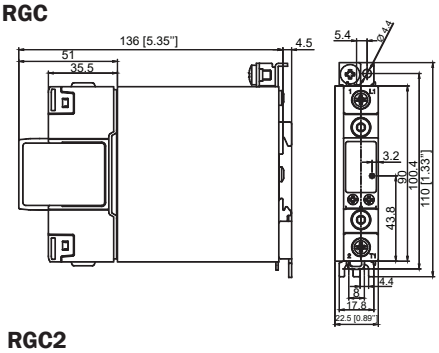

Abmessungen JPXE4

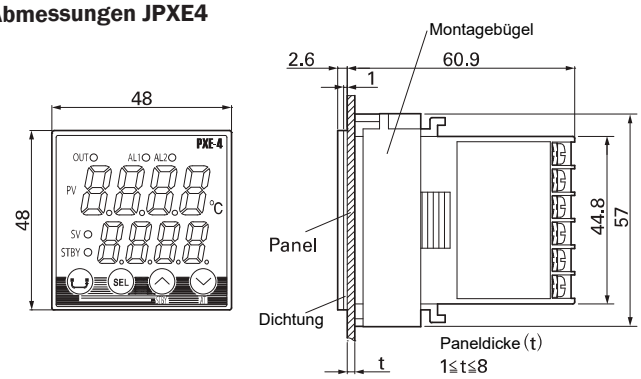

Abmessungen RGC2

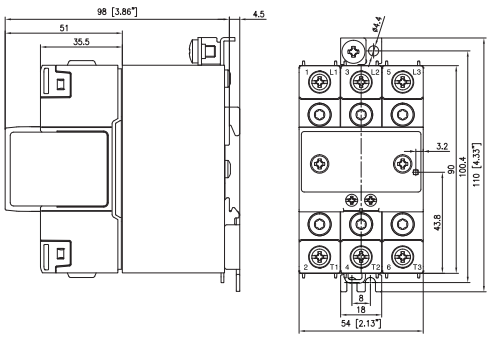

Abmessungen in mm

Gasentnahme**sonden**

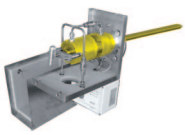

beheizte Messgas**leitungen**

Messgas**kühler**

JCT Analysentechnik

Messgas**aufbereitungen**

NOx-**Konverter**

und **Lösungen** für

IECEx — feste Installation — tragbar

JCT Analysentechnik GmbH ▌ Werner Heisenberg-Strasse 4 ▌ 2700 Wiener Neustadt ▌ AUSTRIA ▌ T +43 2622 87201 ▌ sales@jct.at